HAAS+SOHN

Art. Nr. 0426916019004
V13 C04

# Geräteblatt Kaminofen Uppsala 269.15-ST
# Art. Nr. 0426916010000

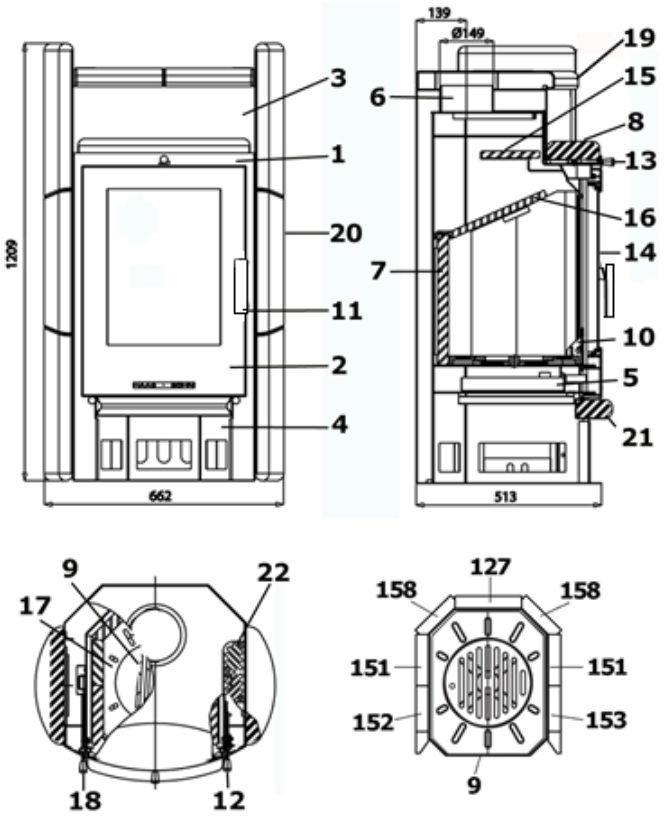


**Geeignete Brennstoffe:**
Zur Verbrennung in Ihrem Kaminofen sind folgende Brennstoffe zugelassen (siehe dazu auch Kapitel 5.1.):
trockenes, gut abgelagertes, naturbelassenes Holz,
Holzbriketts nach DIN 51731;
Braunkohlebriketts 6“ und 7“.

**Brennstoffmengen, Einstellung der Verbrennungsluftregler, Betriebsweise:**
siehe Kapitel 5.4, 5.5 und 5.6 in der Bedienungsanleitung sowie Tabelle unten.

| | | |
|---|---|---|
| 182228 | Stein Nr. 127 | 360x160x30 |
| 181976 | Stein Nr. 151 | 425x125x30 |
| 181977 | Stein Nr. 152 | 480x165x30 |
| 181978 | Stein Nr. 153 | 480x165x30 |
| 182227 | Stein Nr. 158 | 370x120x30 |

| Brennstoffe | maximale Brennstoffmenge | Primärluftregler (12) (Luftstrom durch den Rost) | Sekundärluftregler (13, oben) |
|---|---|---|---|
| Scheitholz, Holzbriketts: | 2 - 3 Scheite (ca. 1,5 - 2 kg) bzw. 1 Holzbrikett (1,5 kg) | 10 Minute lang: offen, danach geschlossen | offen |
| Braunkohlebriketts: | 2 - 3 Briketts ca. 1,5 - 2 kg | offen | halb offen |

| ET. Nr. | Pos. | Bezeichnung | ET. Nr. | Pos. | Bezeichnung |
|---|---|---|---|---|---|
| - | 1 | Ofenkörper | 0420615115045 | 13 | Sekundärluftregler |
| 182645 | 2 | Feuerraumtür anthrazit | 181953 | 14 | Glasscheibe gebogen 460x340 |
| - | 3 | Warmhaltefach | 181284 | 15 | obere Zugumlenkplatte 315x160 |
| - | 4 | Holzlagerfach | 182232 | 16 | untere Zugumlenkplatte 325x290 |
| 181280 | 5 | Aschekasten | 182824 | 17 | Rostlager |
| - | 6 | Rauchrohrstutzen | 0420615115045 | 18 | Rüttelrost |
| - | 7 | Schamotte | - | 19 | Deckplatte |
| - | 8 | Wärmefacheinlegeplatte | - | 20 | Seitenverkleidung |
| 182823 | 9 | Rost 215 Ø | - | 21 | Holzlagerfachplatte |
| 182919 | 10 | Stehrost 294x100 | 182571 | 22 | Abdeckung |
| 0425317035302 | 11 | Feuerraum-Türgriff | 196912 | | Dichtung Türe 10mm |
| 0420615115045 | 12 | Primärluftregler | 196915 | | Dichtung Glas |

| **Technische Daten:** | | **Uppsala 269.15 ST** | | | |
|---|---|---|---|---|---|
| Höhe | 1209 mm | Abgastemperatur am Stutzen des Wärmeerzeugers | | | 295°C |
| Breite | 662 mm | Mindestförderdruck | | | 12 Pa |
| Tiefe ohne Griffe | 513 mm | Mindestförderdruck bei 0,8-facher Nennwärmeleistung | | | 10 Pa |
| Gewicht | 280 kg | Abgasmassenstrom | | | 5,3 g/s |
| Rohrstutzen | 150 mm | Brennstoff | Holz | Holzbrikett | Braunkohlebrikett |
| Nennwärmeleistung | 6 kW | CO2 | 9,6 | 9,5 | 9,2 |
| Wärmeleistungsbereich | 3,1-6,4 kW | Wirkungsgrad | 81,0% | 80,8% | 78,7% |
| Prüf.-Nr.:EN 13240 RRF-40 99 83 | | | | | |