HAAS+SOHN

Art. Nr. 0328612029000
V11 D11

CE

Geräteblatt Kaminofen PICO 286.12 -2
Art. Nr.0328612020000

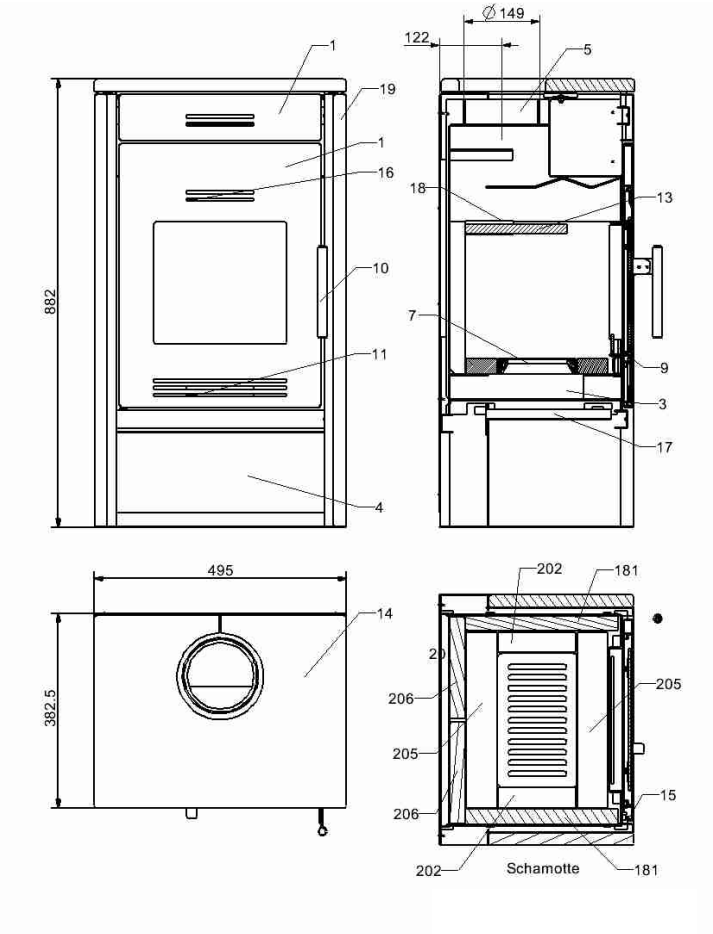

Geeignete Brennstoffe:
Zur Verbrennung in Ihrem Kaminofen sind folgende Brennstoffe zugelassen (siehe dazu auch Kapitel 5.1.):
trockenes, gut abgelagertes, naturbelassenes Holz,
Holzbriketts nach DIN 51731.

Brennstoffmengen, Einstellung der Verbrennungsluftregler, Betriebsweise:
siehe Kapitel 5.4, 5.5 und 5.6 in der Bedienungsanleitung sowie Tabelle unten.

Artikelnr.	Stein Nr.	Abmessung
0050190315000	181	300x300x30
0050190325000	202	153x40x30
0050190335000	205	345x60x30
0050100345000	206	300x200x30

Brennstoffe	maximale Brennstoffmenge	Primärluftregler (11) (Luftstrom durch den Rost)	Sekundärluftregler (16, oben)
Scheitholz, Holzbriketts:	2 Scheite (ca. 1,5 - 2 kg) bzw. 1 Holzbrikett (1,5 kg)	10 Minuten lang: offen, danach geschlossen	offen

ET. Nr.	Pos.	Bezeichnung	ET. Nr.	Pos.	Bezeichnung
-	1	Ofenkörper anthrazit	0050500170005	13	Zugumlenkplatte 338x200x19
0328612005300	2	Feuerraumtür anthrazit	0328612021102	14	Deckplatte Granit hellgrau
0428112015201	3	Aschekasten	0082000905000	15	Feder Feuerraumtür
-	4	Holzlagerfach	-	16	Sekundärluftschieber
-	5	Rauchrohranschluss	0428112015023	17	Schirmblech
-	6	Schamotte	0428012005008	18	Auflager Zugumlenkplatte
0002020225000	7	Rost	0328612021101	19	Seitenverkleidung Granit hellgrau
0428112015022	9	Stehrost 250x45 anthrazit	0428112005703	20	Rückwand anthrazit
0328612005301	10	Türgriff anthrazit	0040080800005	-	Dichtung Türe 8mm
-	11	Primärluftregler (Luftstrom durch Rost)	0040210040005	-	Dichtung Glas 10x4mm
0082000895000	12	Glasscheibe 280x260x4			

Technische Daten:		PICO 286.12-2			
Höhe	882 mm	Abgastemperatur am Stutzen des Wärmeerzeugers			290°C
Breite	495 mm	Mindestförderdruck			12 Pa
Tiefe ohne Griffe	382,5 mm	Mindestförderdruck bei 0,8-facher Nennwärmeleistung			10 Pa
Gewicht	128 kg	Abgasmassenstrom			6,3 g/s
Rohrstutzen	150 mm	Brennstoff	Holz	Holzbrikett	Braunkohlebrikett
Nennwärmeleistung	5 kW	CO2	9,0		
Wärmeleistungsbereich	2,4-6,5 kW	Wirkungsgrad	79,1%		
Prüf.-Nr.:EN 13240 RRF-40 05 909					