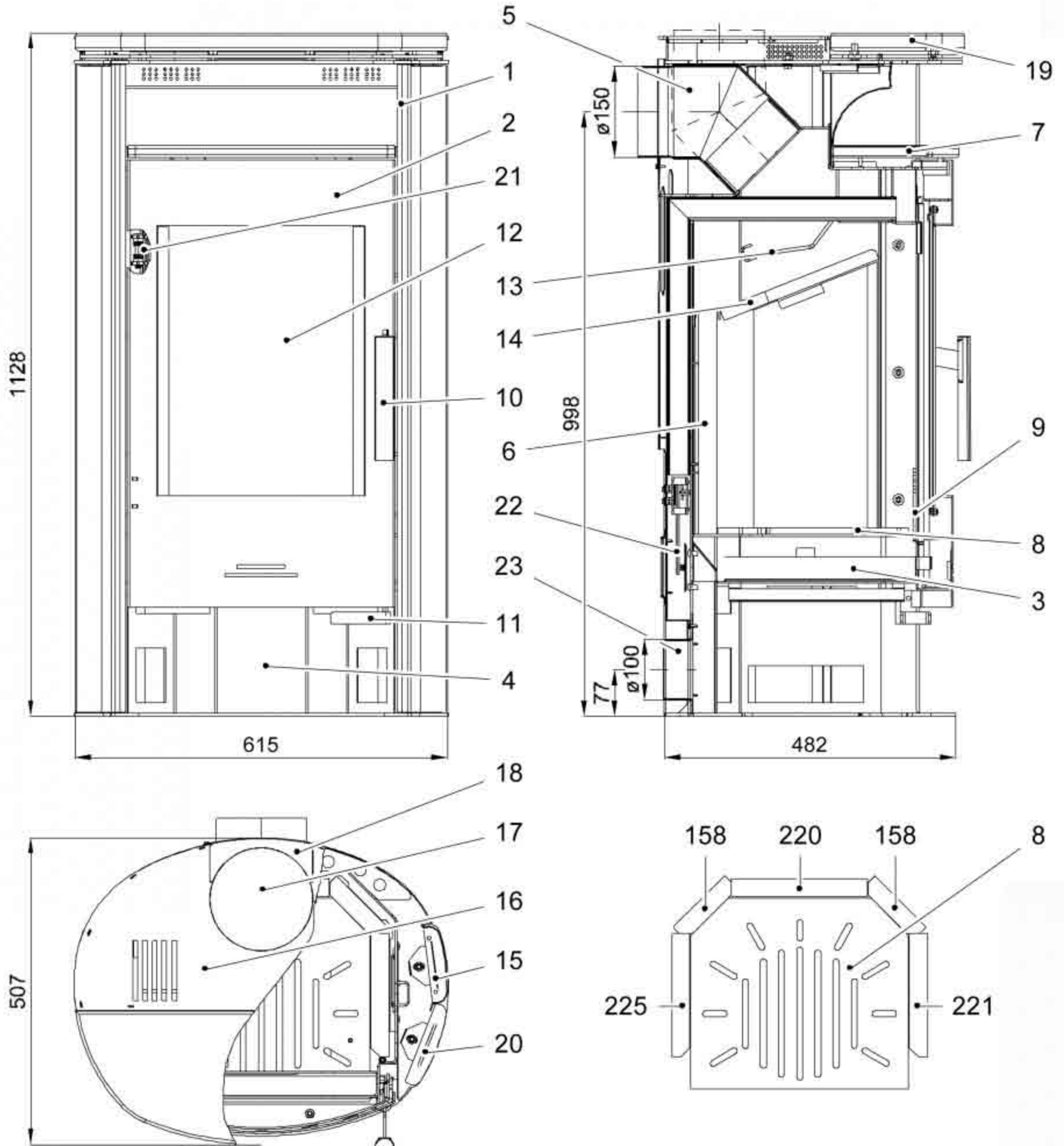
1128
615
998
482
ø150
ø100
77
507
158
220
158
225
221
1
2
21
12
10
4
11
5
19
7
13
14
6
9
22
8
23
3
18
17
16
15
20