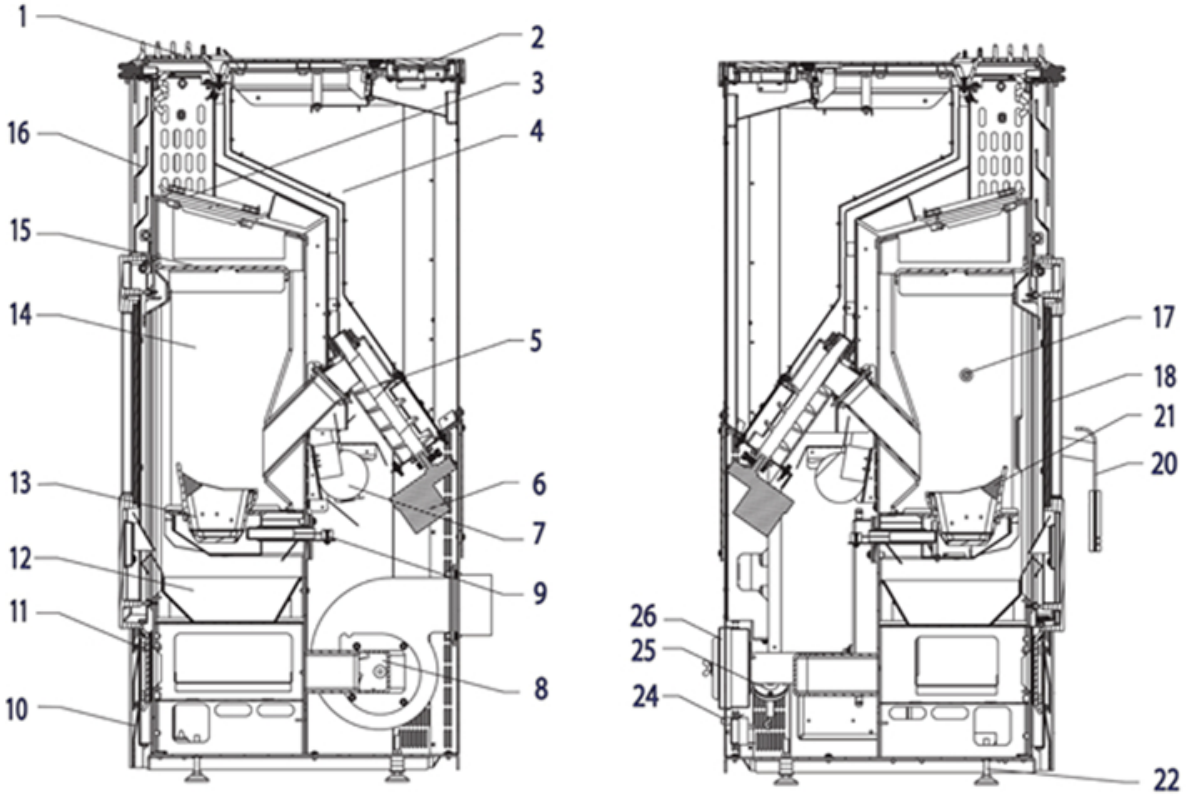

Abbildung 29: Ersatzteile 302.08

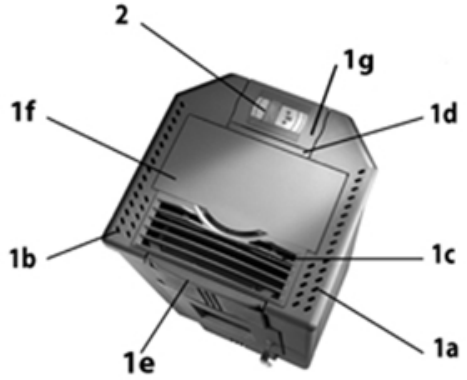

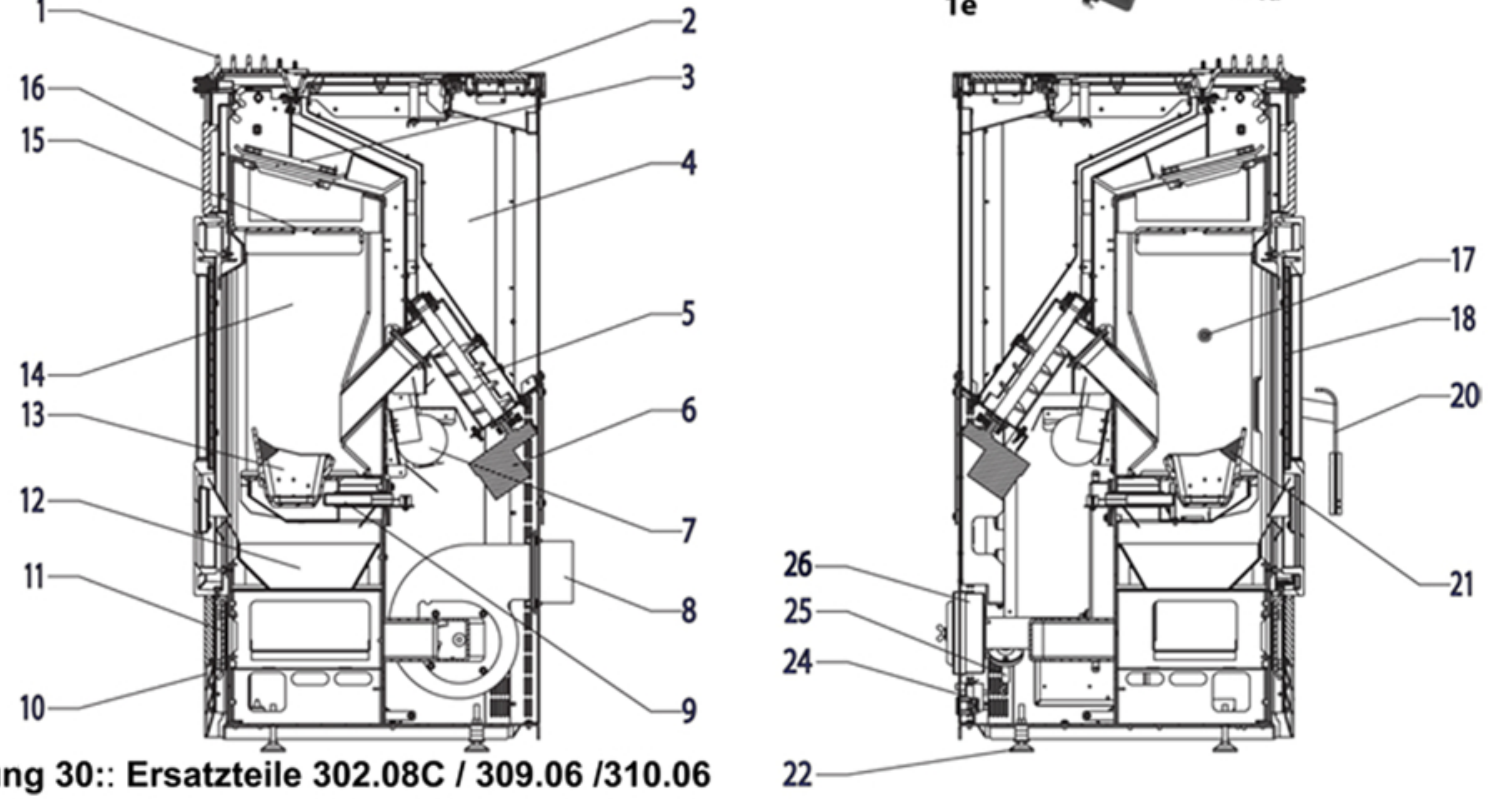

Abbildung 30:: Ersatzteile 302.08C / 309.06 /310.06